Braun Vista®

Dimensioni

Vista laterale

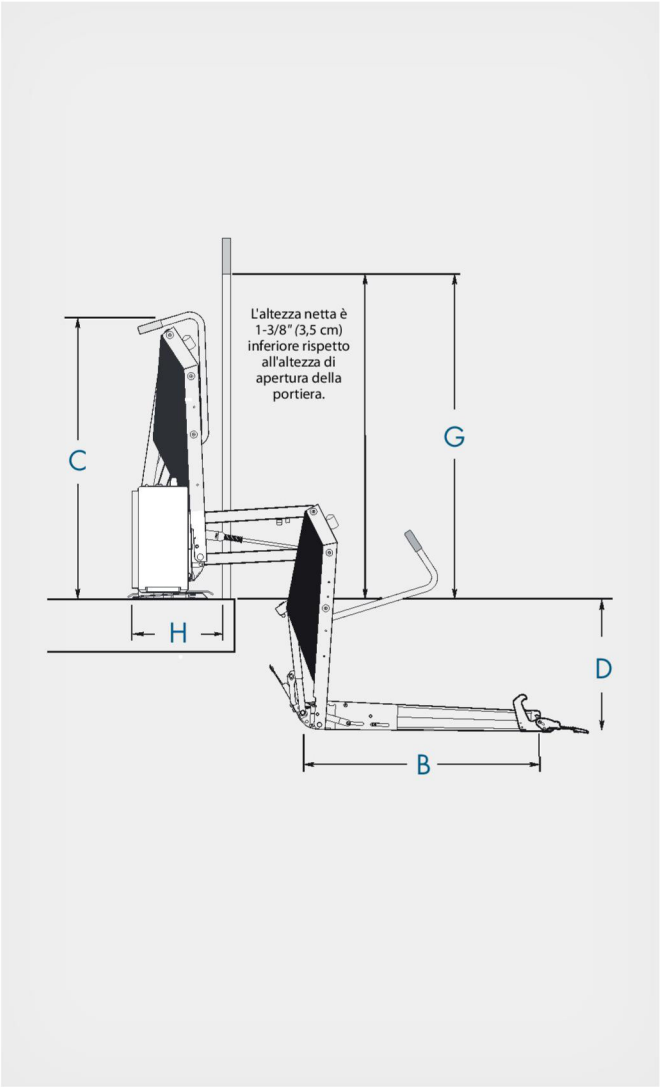

Vista laterale

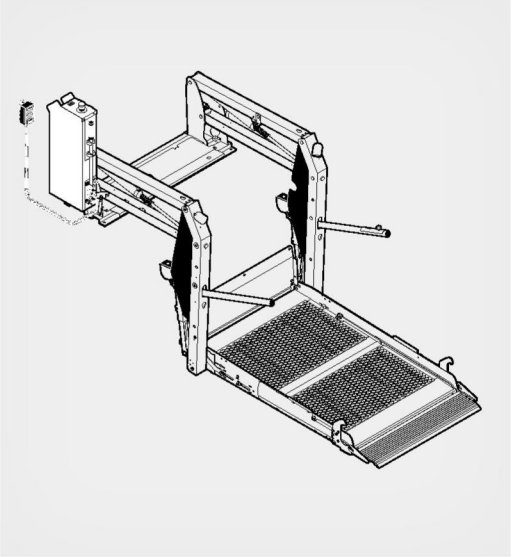

Vista anteriore

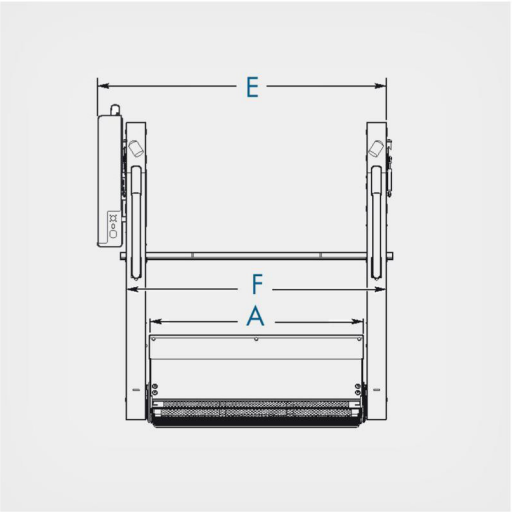

Vista		Alimentazione	Lato pompa	Larghezza netta della piattaforma A	Lunghezza netta della piattaforma B	Altezza totale del sollevatore C	Altezza massima dal suolo D	Larghezza totale sollevatore E	Larghezza netta min. dell'apertura F	Altezza netta min dell'apertura G	Profondità totale H	Capacità di sollevamento	Peso dell'unità
700205	Vista VL955IB3143-2 Stacking	12 V	S	75	112	121	107	114	103	125	38	363	163
700204	Vista VL955FIB3143-2 Stacking	12 V	D	75	112	121	107	114	103	125	38	363	163

Tutte le dimensioni sono espresse in cm e kg e sono puramente indicative. * possibilità di montare il corpo della pompa a distanza